INTERMITTORE-OSCILLATORE
INTERMITTENT-OSCILLATING DRIVE
AP-OP 250

PESO / Weight Kg. 480,0

ROTANTE
ROTATING

DISPONIBILE SU DISCO CAD Available on CAD disc	FILE W40772

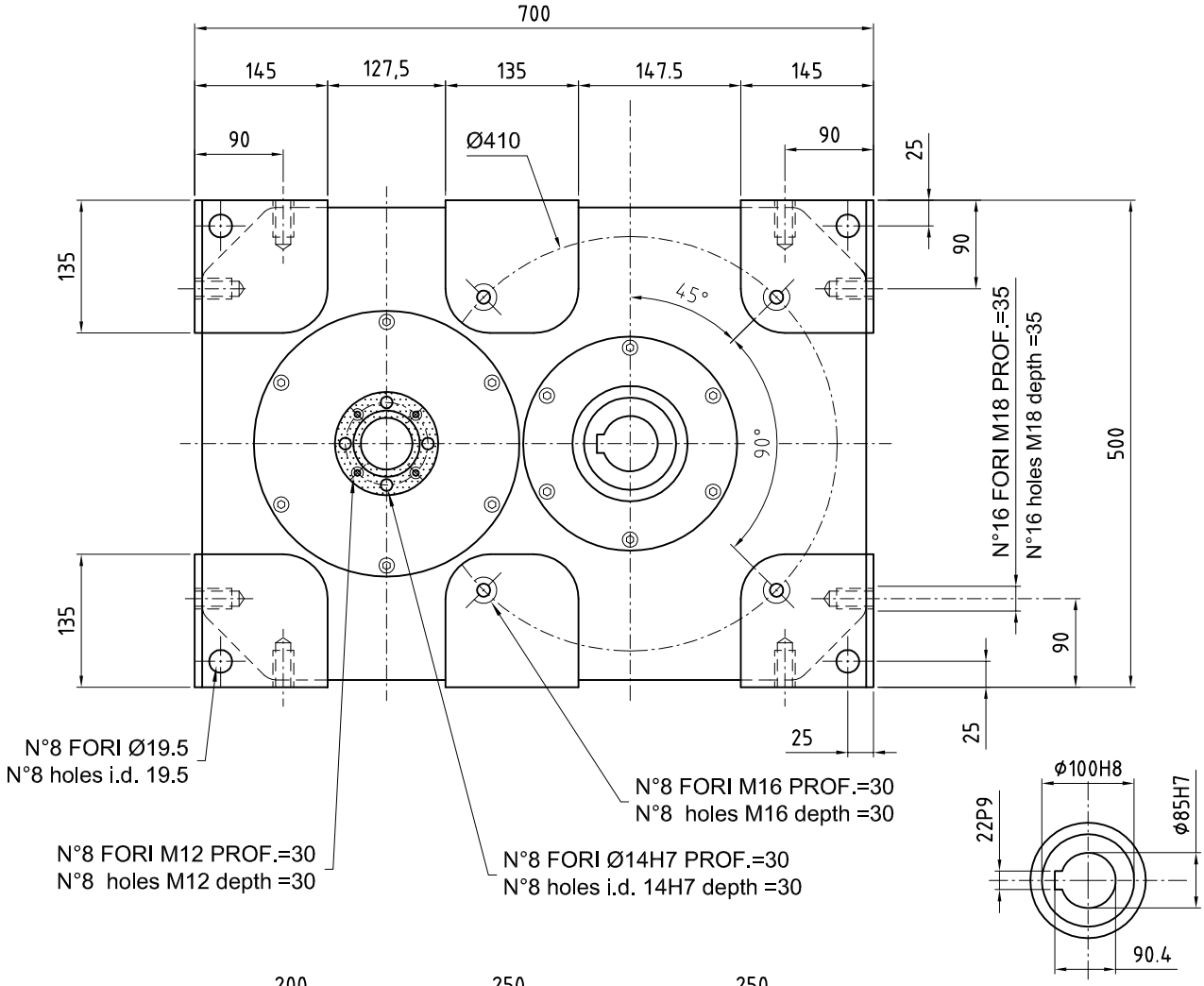

ALBERO ENTRATA
Inlet shaft

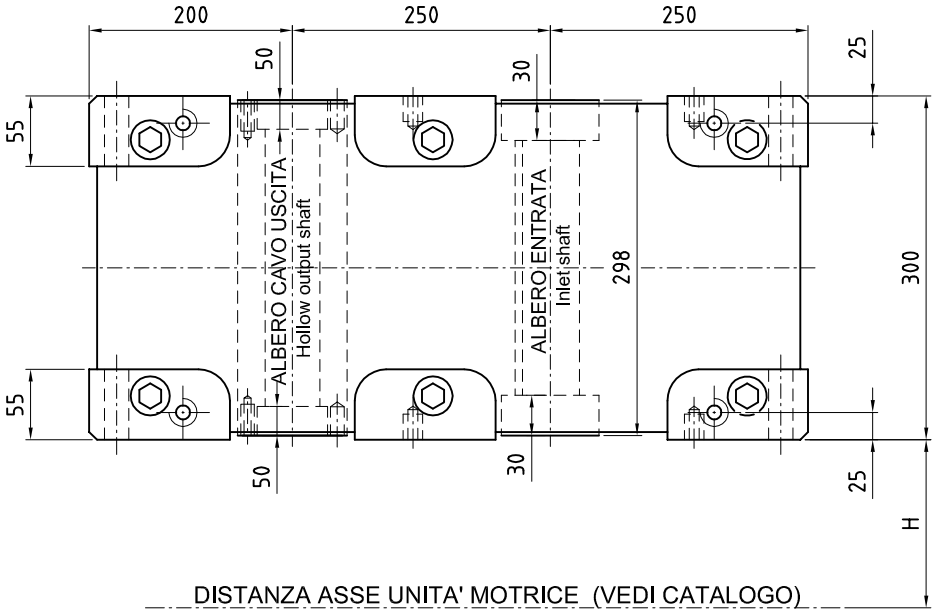

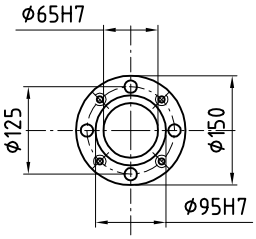

ALBERO CAVO USCITA
Hollow output shaft

DISTANZA ASSE UNITA' MOTRICE (VEDI CATALOGO)
Power drive unit C.L. distance (see catalog)