# TAVOLA ROTANTE
## ROTARY INDEX TABLE
## T 55

PESO / Weight Kg. 181
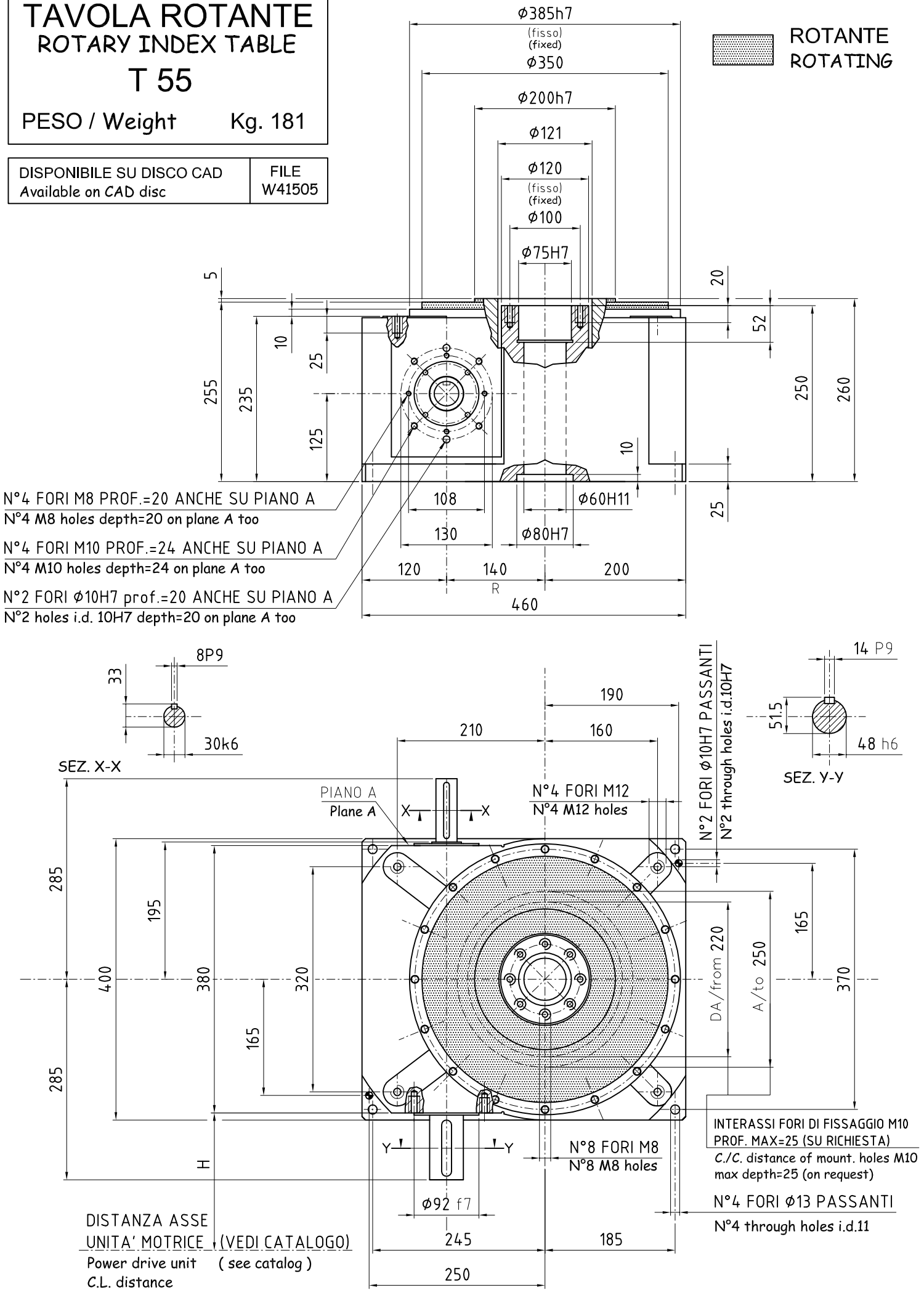
| DISPONIBILE SU DISCO CAD<br>Available on CAD disc | FILE<br>W41505 |
|---|---|