TAVOLA ROTANTE
ROTARY INDEX TABLE
T 65

PESO / Weight Kg. 360
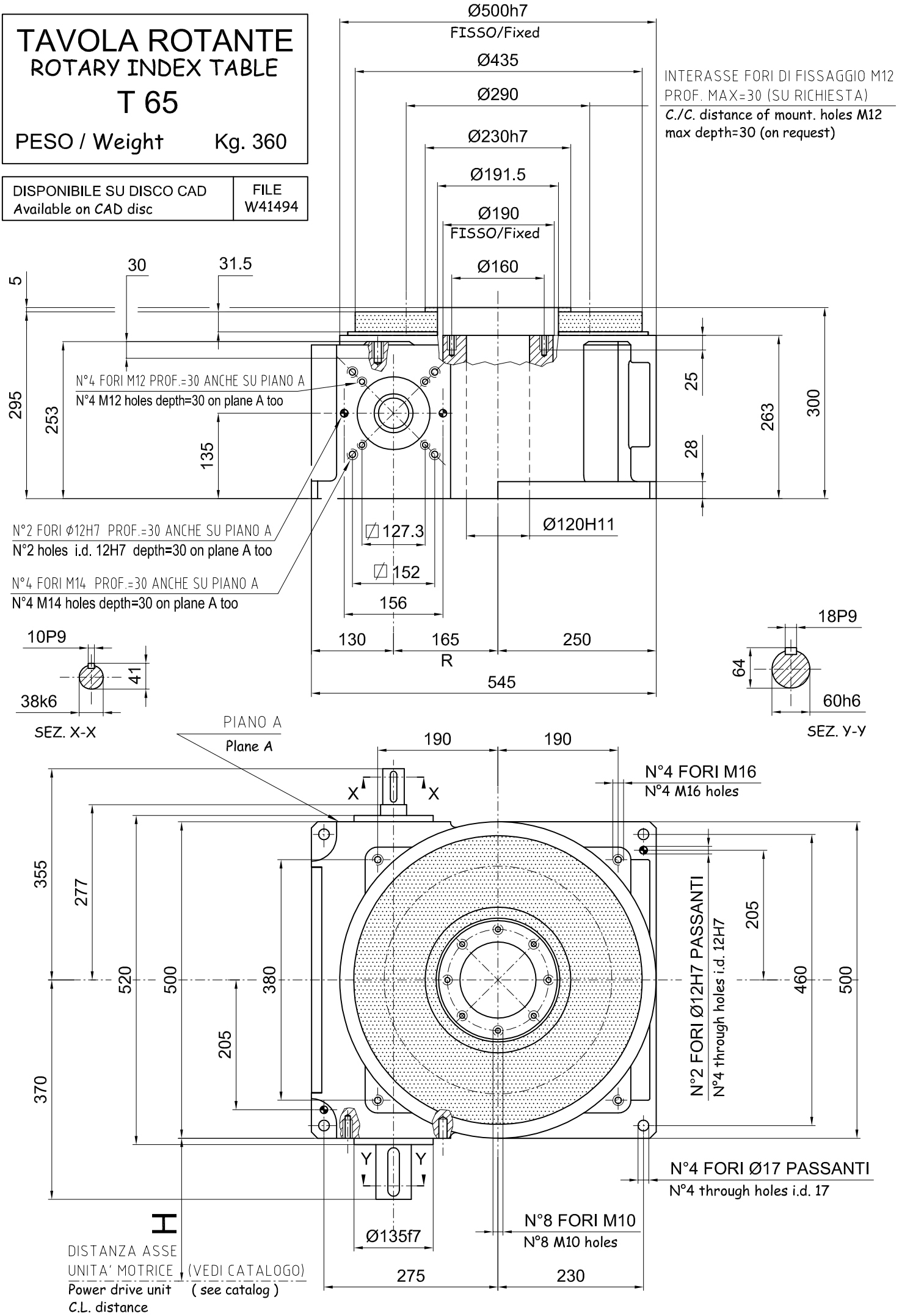
DISPONIBILE SU DISCO CAD Available on CAD disc	FILE W41494